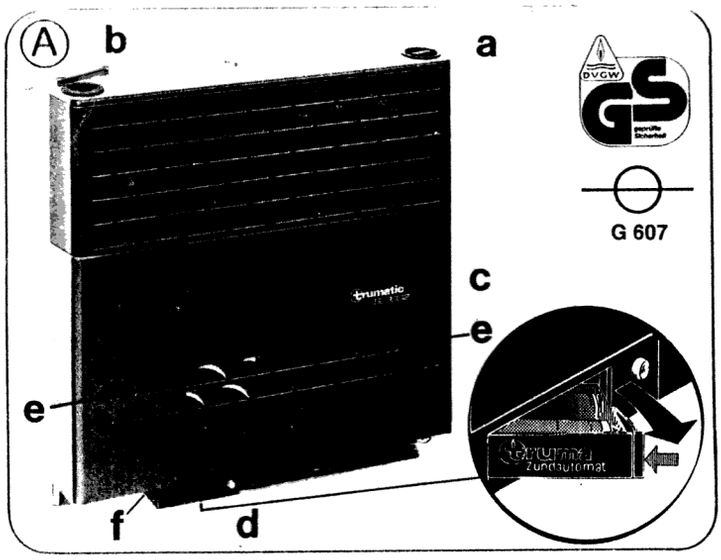

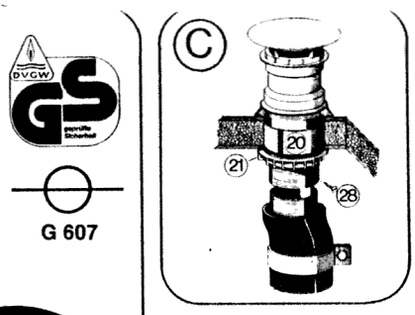

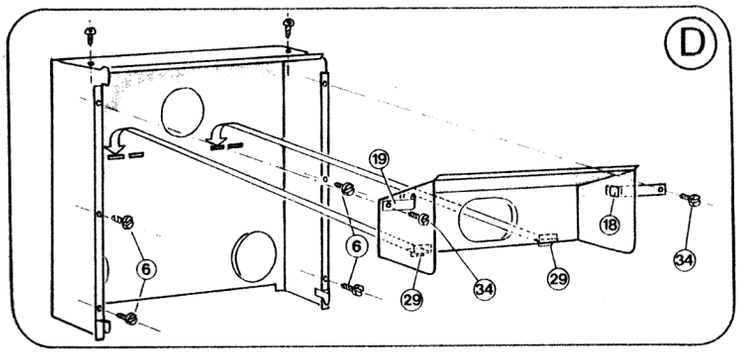

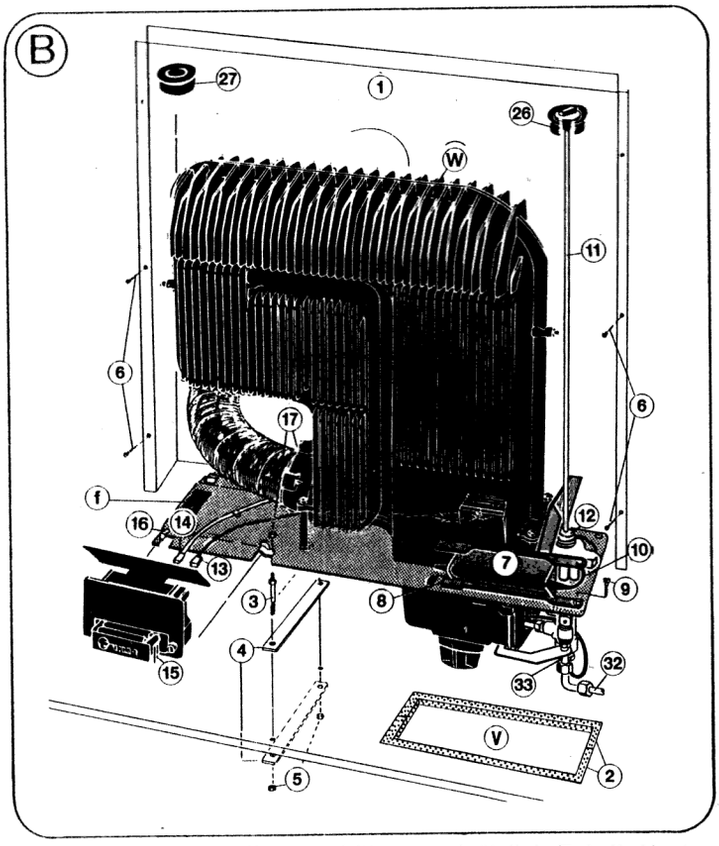

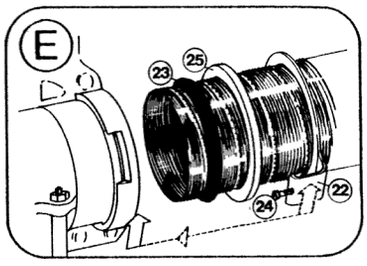

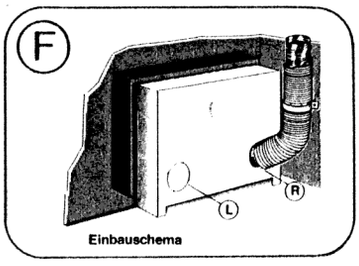

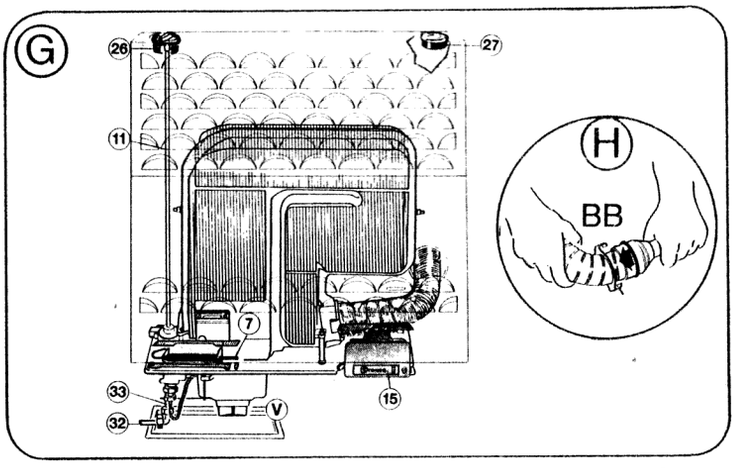

Bei **Ersatzteil-Bestellungen** bitte grundsätzlich **Fabrik-Nr.** (am Gerätesockel) oder **Code** (siehe Garantie-Karte) **angeben!**

fage au gaz liquéfié
allumage automatique
hermostat

Pour caravanes, camping cars, mobile homes et véhicules de tout genre

Instructions de montage

Règlements

Le chauffage ne doit être monté et réparé que par un spécialiste agréé. En Allemagne, il faut que les appareils à gaz, la pose de la bouteille et celle des conduites ainsi que la réception et la vérification d'étanchéité correspondent à la **fiche de travail G 607 du DVGW pour installations G.P.L. sur véhicules.**
Si le chauffage est utilisé dans des véhicules routiers, dont la pièce habitable est en connexion avec la cabine, en Allemagne il faut satisfaire aux demandes du STVZO (code de la route), § 22a.
Toute modification que l'on apporte au chauffage (y inclus les tuyaux d'évacuation et d'aspiration ainsi que la cheminée) aussi bien que l'inobservance des instructions de montage a pour conséquence l'expiration de la garantie.

Indications de montage

En règle générale le chauffage est monté dans la penderie du véhicule. S'assurer d'abord par moyen du gabarit si **la découpe du plancher** pour l'aspiration d'air de combustion (V) doit être **à droite** ou **à gauche** au-dessous de l'appareil (ill. B montre raccordement à droite, ill. G raccordement à gauche). La tubulure d'aspiration du chauffage ne doit pas être dans la zone où les roues soulèvent de la boue, éventuellement fixer un garde-boue. Les **tuyaux d'évacuation** et les **cheminées** doivent être installés de façon à ce que des gaz d'échappement ne puissent pas entrer dans l'intérieur du véhicule.

Pour des camping-cars observer les instructions suivantes:
Des tourelles près de la cheminée comme une galerie porte-bagages ou des choses semblables dérangent la combustion du chauffage, particulièrement pendant la course. Pour des camping-cars toujours utiliser la cheminée T, le cas échéant avec une rallonge de cheminée. En outre la tubulure d'aspiration pour l'air de combustion doit s'élever librement au-dessous du plancher du véhicule ainsi que de traverses et de tôles de carrosserie latérales. Si cela n'est pas garanti, une garniture de rallonge pour l'aspiration d'air de combustion (Code ASV, no. d'article 3003.048) doit être montée.La garantie est invalide en cas de défauts résultant d'une inobservance de ces instructions.

Montage du chauffage

1. Faire une découpe de 480 x 480 mm dans le devant de la penderie. Pour un fonctionnement parfait du chauffage il est important que le socle du chauffage et le bord inférieur de la niche soient montés de niveau (le bouton de réglage doit correspondre à la hauteur de la carrosserie — **voir ill. A).**

2. **ill. B:** Placer la partie extérieure de la niche (1) provisoirement dans la découpe de la penderie. Mettre le gabarit pour la découpe du plancher dans la niche de façon à ce qu'il touche exactement aux coins à l'arrière et fixer-le avec des punaises (faire attention au raccordement à droite ou à gauche !). Enlever la partie extérieur de la niche.

3. Selon gabarit faire la découpe dans le plancher, percer deux trous de 8 mm ø pour les vis de fond et marquer le point pour la vis de fixation extérieure. Observer exactement les dimensions !

4. **ill. B:** Placer le cadre (2) dans la découpe du plancher (V) (celui est enfoncé en fixant le chauffage). Monter deux vis de fond (3) et deux bandes de fixation (4) avec les deux écrous (5).

5. **ill. F:** Enfoncer du côté nécessaire le couvercle prépoiçonné à la niche pour le passage du tuyau d'évacuation (R = raccordement à droite, L = raccordement à gauche).

6. **ill. D:** Replacer la partie extérieure de la niche et fixer-la avec les 4 vis Parker (6) ou bien avec des pinces.

Pour les camping-cars relier de plus le coude supérieur avec 2 vis Parker ou rivets.

7. **ill. B:** Placer le corps de chauffe (W) dans la découpe du plancher. Introduire la barre du thermostat avec la tôle de protection (7) dans l'attache (8) (ill. B montre raccordement à droite, ill. G raccordement á gauche!). Monter la vis Parker (9).

ATTENTION: La barre du thermostat (7) et l'allumeur automatique (15) doivent toujours être à la face du chauffage. En aucun cas la barre du thermostat (7) et le tube capillaire (10) ne doivent toucher au corps de chauffe ou à la carrosserie !

8. **ill. D:** Monter la partie intérieure de la niche: Encastrer le support court (19) et long (18) dans l'attache à gauche ou à droite suivant l'installation du chauffage (ill. D montre le raccordement à droite). Encastrer la partie intérieure de la niche avec les étriers de retenue (29) dans les fentes arrières à gauche ou à droite, replier en haut et fixer avec 2 vis à tôle (34).

Si un ventilateur TRUMAVENT est monté, visser les 3 vis Parker au côté arrière de la niche. Si aucun ventilateur n'est installé, quand même visser les 3 vis pour que les pièces de la niche soient fixées les unes avec les autres.

9. **ill. B:** Mettre la barre comprimée avec le bouton de réglage (11) dans le robinet de sûreté d'allumage (12) de manière à ce que la flèche montre vers le milieu du chauffage.

10. **ill. B:** Vérifier à l'allumeur automatique (15) le montage correct de la fiche bipolaire (13) et de la fiche plate (14). Ensuite pousser l'allumeur automatique (15) dans les attaches (16) jusqu'à l'arrêt (ill. B montre raccordement à droite, ill. G raccordement à gauche !). Monter les deux écrous (17).

Cheminée

Placer la cheminée de façon à ce que les tuyaux puissent être posés directement et de manière ascendante du chauffage jusqu'à la cheminée.

1. **ill. C:** Découper une ouverture [illegible] d'un toit double, introduire un ruban en tôle rond (20) long de 220 mm et épais de 1 mm environ, pour renforcer le toit de façon à ce qu'il ne soit pas déformé au vissage et qu'il reste imperméable à la pluie.

2. **ill. C:** Introduire la cheminée par le haut dans l'ouverture du toit et serrer-la à l'intérieur avec l'anneau fileté (21).

3. Pour garantir l'étanchéité, reserrer l'anneau fileté après quelques heures de marche du chauffage.

Evacuation des gaz

N'utiliser pour ce chauffage que le **tuyau d'évacuation TRUMA en acier spécial AE 3** parce que le chauffage n'est réceptionné et agréé qu'avec ce tuyau. L'utilisation de l'appareil à courber Biege-Boy (code BB) apporte des facilités de montage considérables à la courbure du tuyau en acier spécial et au montage de la bague 0. **Voir ill. H.**

1. **ill. E:** Raccorder le **tuyau d'évacuation** au chauffage comme suit: Pousser la plaque d'étanchéité (22) sur le tuyau d'évacuation de 3 cm environ (crampon vers la tubulure d'évacuation du chauffage). Pousser l'anneau de serrage (25) sur le tuyau d'évacuation. Mettre la bague 0 (23) avec précaution au-dessus de la surface de coupe par élargissement et mettre le tuyau d'évacuation dans la tubulure jusqu'à l'arrêt. Approcher la bague 0, l'anneau de serrage et la plaque d'étanchéité près de la tubulure. Fixer la plaque d'étanchéité (22) en tournant et serrer à bloc avec vis (24).

2. Pousser le **tuyau de protection** sur le tuyau d'évacuation (il doit aller de la cheminée jusqu'au fond de la niche).

3. **ill. C:** Monter les tuyaux le long de la paroi avec peu de courbures. Pousser le tuyau d'évacuation dans la cheminée jusqu'à l'arrêt et fixer-le avec une vis Parker (28).

ATTENTION: Le tuyau d'évacuation avec le tuyau de protection doit être posé de manière ascendante sur toute la longueur et fixé par plusieurs brides à demeure. Autrement une poche d'eau pourrait se former empêchant la sortie des gaz brûlés.

Carrosserie du chauffage

ill. G: Mettre la douille du bouton de réglage (26) et la fermeture dissimulée (27) dans les évidements de la carrosserie (ill. B montre raccordement à droite, ill. G raccordement à gauche!). Accrocher la carrosserie en haut dans la niche, introduire le bouton de réglage (11) dans la douille du bouton de réglage (26) et faire encliqueter la carrosserie en bas.

Conduite d'adduction de gaz

ill. B+C: La conduite de gaz (32) est raccordée au tuyau de raccordement du chauffage en acier diamètre extérieur de 8 mm (33). **ATTENTION:** Il ne faut pas déformer le tuyau de raccordement (33) du chauffage. En serrant, maintenir soigneusement avec une deuxième clé. En option un tuyau spécial pour le raccordement de gaz intérieur est disponible. Le tuyau de raccordement du chauffage (33) et la tôle de support sont enlevés à cet effet.

En Allemagne l'installation à gaz doit correspondre au formulaire G 607 du DVGW.

ations importantes

gne on ne doit employer que des appareils pression nominale de 50 mbar (= 500 mm

des **prises d'air frais** en cas de montage dans véhicules, elles doivent être placées de façon à ce de l'air pollué (gaz brûlés, vapeurs d'essence ou uile) ne puisse pas entrer dans l'intérieur du véhicule. our le montage du chauffage dans des **véhicules pécialux** (par example véhicules pour le transport de marchandises dangéreuses) observer les prescriptions applicables à de tels véhicules.
Si le plancher du véhicule est muni d'une **protection sous-plancher,** toutes les pièces du chauffage se trouvant au-dessous du véhicule et les prises d'air doivent être couvertes vers l'intérieur, pour que la bruine se formant ne puisse pas causer des pannes de chauffage.

En cas exceptionels il est possible que de la poussière etc. penètre dans le véhicule. En ces cas nous recommandons l'installation d'un carter de protection que vous pouvez acheter chez nous.

● Permis

Le chauffage est réceptionné par **DVGW** (Association Allemande de spécialistes de gaz et d'hydrauliciens):
DIN DVGW-Reg.-No. 81.03 e 028
et agréé par Kraftfahrt-Bundesamt (Administration Allemande pour véhicules) avec Allgemeine Bauartgenehmigung (permis de construction générale)
marque d'homologation ∿∿ **S 182**

Mode d'emploi

ill. A

a = bouton de réglage
b = fermeture dissimulée
c = plaque de fabrication
d = allumeur automatique avec boîtier à piles et lampe témoin
e = fentes d'observation de la flamme
f = numéro de fabrication (enlever la carrosserie)

● Allumage

Avant le premier allumage s'assurer que les piles sont insérées.

1. Ouvrir le robinet de la bouteille de gaz ainsi que celui de la conduite de gaz.

2. Mettre le bouton de réglage sur un chiffre entre 1 et 10. L'allumeur automatique produit des étincelles d'allumage (signal clignotant de la lampe témoin).

3. Appuyer sur le bouton de réglage jusqu'à ce que la flamme soit allumée et le tenir sous pression pendant 10 secondes jusqu'à ce que le dispositif de sécurité d'allumage réponde. **En cas de pannes attendre 2 minutes avant de réallumer.**

4. Si la flamme s'éteint, l'appareil est reallumé tout de suite pendant le temps de fermeture du dispositif de sécurité d'allumage (environ 30 secondes). Si la flamme n'est pas allumée, le signal clignotant de la lampe témoin indique que la bouteille de gaz est vide. **Si pendant le processus d'allumage la lampe témoin ne fait aucun signal clignotant ou seulement à intervalles de plus d'une seconde, les piles sont usagées et doivent être remplacées.**

peut passer jusqu'à ce que le gaz arrive au brûleur. Pendant ce temps il faut tenir le bouton de réglage sous pression jusqu'à ce que la flamme soit allumée.

● Réglage du thermostat

Le tâteur du thermostat se trouve en bas du chauffage. Nous vous prions d'observer qu'un courant d'air causé par l'aération du réfrigérateur, fentes de porte etc. a une influence désavantageuse sur le thermostat. De telles sources de courant doivent être supprimées en tout cas parce qu'autrement un réglage satisfaisant de la température n'est pas garanti.

Le réglage exact du thermostat doit être trouvé selon le besoin de chaleur individuel et le type de véhicule.

Si le chauffage est en marche **avec système d'air chaud pulsé TRUMAVENT,** nous recommandons les marques 4 - 7. Le système d'air chaud pulsé TRUMAVENT doit être posé et marché de manière à ce que la couche d'air au plancher du véhicule corresponde à peu près à la température ambiante moyenne.

Si le chauffage est en marche **sans système d'air chaud** pulsé TRUMAVENT, nous recommandons les marques 1 - 3 parce qu'en ce cas le tâteur du thermostat répond aux températures de plancher plus basses.

● Arrêt

Mettre le bouton de réglage sur 0 (en même temps l'allumeur automatique est arrêté). Fermer le robinet de la conduite de gaz ainsi que celui de la bouteille de gaz.

● Echange de piles de l'allumage automatique

Ne changer les piles que si le chauffage est arrêté! Selon ill. A enlever le boîtier à piles par mouvement **tournant** et le repousser après avoir inséré les piles jusqu'à ce qu'il s'enclenche perceptiblement.

Insérer des piles neuves avant le début de chaque saison de chauffe! N'employer que des piles **Alkali-Mignon,** d'autres piles peuvent causer des dérangements de marche.

● Indications importantes

1. **Toute modification que l'on apporte au chauffage (y inclus les tuyaux d'évacuation ainsi que la cheminée) aussi bien que l'inobservance des instructions de montage a pour conséquence l'expiration de la garantie. Des réparations ne doivent être faites que par un spécialiste agréé.**

2. **En Allemagne** les installations à gaz liquéfiés dans des véhicules doivent correspondre au **formulaire G 607 du DVGW.**

3. **A l'étranger** les règlements correspondants en vigueur doivent être respectés. Pour votre sécurité il est indispensable de faire vérifier régulièrement (au moins tous les deux ans) l'installation à gaz complète et le chauffage, en particulier dans des véhicules, par un spécialiste agréé.

4. Il n'est pas permis d'utiliser l'appareil dans les stations service ni dans le garage.

5. A la première mise en marche d'un nouveau chauffage on peut constater pour peu de temps un léger dégaire marcher le chauffage tout de suite au maximum et d'aérer à fond la caravane.

6. **La tubulure d'aspiration pour l'air de combustion sous le plancher de la caravane doit être propre de boue ou de neige.** Pour cette raison la tubulure d'aspiration du chauffage ne doit pas être dans la zone où les roues soulèvent de la boue, éventuellement monter un garde-boue.
Si l'aspiration d'air de combustion du chauffage est gênée par des pièces débordant le plancher du véhicule comme par ex. des traverses, des reservoirs pour combustible, eau fraiche et eaux usées, une garniture de rallonge (code ASV, no. d'article 3003.048) doit être montée.
Enlever la neige de la cheminée avant d'allumer en hiver (dans les camping-cars nettoyer la cheminée T). Nous vous recommandons d'utiliser la rallonge de cheminée SKD.
Si une couverture de toit est montée il est indispensable que la cheminée soit passée par ce double toit en utilisant la garniture de cheminée pour double toits UEK (no. d'art. 3063-04).

7. L'anneau fileté à la cheminée doit être serré encore une fois après quelques heures de marche du chauffage. Le tuyau d'évacuation et tous les raccordements doivent être vérifiés régulièrement, en particulier après des détonations (faux allumages) et des courses longues. **Il est indispensable que le tuyau d'évacuation soit posé de manière ascendante sur toute la longueur et fixé par plusieurs brides.** En aucun cas ne mettre des objets sur le tuyau d'évacuation, cela pourrait causer des dommages. Le tuyau d'évacuation doit être fixé de façon étanche aussi bien au chauffage qu'à la cheminée. Des chauffages avec des tuyaux d'évacuation défectueux ou mal montés ne doivent plus être mis en service!

8. **Il est très important de laisser libre la sortie d'air chaud du chauffage.** Pour cette raison ne pas faire sécher du linge ou des choses semblables devant ou sur le chauffage. Cela pourrait entraîner une surchauffe de l'appareil et endommager gravement votre installation. Ne pas mettre des objets inflammables à proximité du chauffage! Il est donc dans l'intérêt de votre sécurite de respecter ces instructions.

9. Si votre caravane est installée dans un endroit **où le vent est très fort** et le chauffage s'éteint de temps en temps, nous vous recommandons notre **rallonge de cheminée SKD** (longueur de 45 cm) à monter sur le manchon de la cheminée et à enlever pendant la course.

10. Si le chauffage est utilisé dans le camping-car pendant la course, il faut que **la chemniée en T** soit montée (en travers de la direction de course)!

11. Un bruit inhabituel du brûleur ou un décollement de la flamme peut provenir du fait que le détendeur est défectueux. Faire vérifier le détendeur et, si nécessaire, changer-le.

12. **Les prises d'air obligatoires d'aération du véhicule ne doivent pas être fermées.** Elles servent exclusivement aux campeurs pour l'approvisionnement d'oxygène et n'ont rien à faire avec le chauffage.

13. **Nettoyage:** Il convient d'enlever au moins une fois par an la poussière s'accumulant au corps de chauffe. A cet effet enlever la carrosserie (la saisir en bas, la tirer en avant et l'enlever). Si le débit d'air du système d'air chaud pulsé TRUMAVENT diminue et le niveau de bruit augmente, il faut nettoyer avec précaution la roue du ventilateur avec un pinceau ou une brosse à dents.

Truma

S 2200, S 3002 S 5002

(D)

Änderung zur Gebrauchs-anweisung

Entgegen der Ihrer Heizung beigefügten Gebrauchsanweisung, ist Ihre Heizung mit einem Zündautomat mit nur einer Batterie augestattet.

Batteriewechsel am Zündautomat

Sind keine Zündfunken hörbar oder nur in Zeitabständen von mehr als einer Sekunde, muß die Batterie erneuert werden.

Batterie nur bei ausgeschalteter Heizung wechseln. Vor Beginn jeder Heizsaison neue Batterie einsetzen.

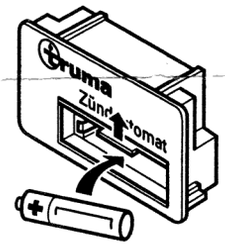

Batteriefach-Abdeckung hochschieben und Batterie wechseln. Plus/Minus beachten.

Nur temperaturbeständige (+70°C) auslaufsichere Mignon-Batterien (LR 6, AA, AM 3) verwenden (Truma-Art.-Nr. 30010-23600), andere Batterien können Funktionsstörungen verursachen,

(GB)

Amendment to Operating Instructions

In contrast to the Operating Instructions supplied with the product, the heater is in fact fitted with an automatic ignitor using only one battery.

Changing batteries on the automatic ignitor

If sparking is inaudible, or takes place at intervals of more than a second, the battery needs replacing.

Replace battery only if the heater is switched off. Insert a new battery before the start of the heating season.

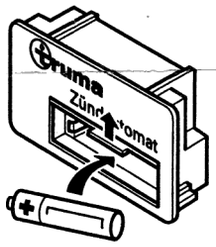

Raise the battery compartment cover and replace battery. Pay attention to plus/minus signs. Close compartment cover.

Only use temperature resistant (+70°C), leakproof Mignon batteries (LR 6, AA, AM 3) (Art. no. 30010-23600), other batteries could cause operational faults!

(F)

Modification du mode d'emploi

Contrairement aux indications du mode d'emploi joint à votre chauffage, votre chauffage est équipé d'un automate d'allumage avec une seule batterie.

Changement des piles de l'allumeur automatique

Si des étincelles d'allumage ne sont pas audibles, ou seulement à intervalles de plus d'une seconde, la pile doit être remplacée.

Ne remplacer la pile qu'une fois que le chauffage est éteint. Insérer une nouvelle pile avant le début de chaque saison de chauffage !

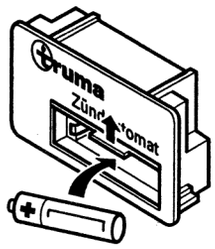

Pousser le couvercle du compartiment á pile vers le haut et remplacer la pile. Veiller au « plus/moins ». Refermer le compartiment á pile.

N'utiliser que des piles Mignon étanches résistant à la chaleur (+70°C), (LR 6, AA, AM 3) (n° de réf. 30010-23600) ; d'autres piles peuvent causer des défauts de fonctionnement.

(I)

Modifica alle istruzioni per l'uso

Contrariamente a quanto indicato nelle istruzioni per l'uso fornite unitamente all'apparecchio, la stufa è dotata di un accenditore automatico ad un'unica pila.

Sostituzione delle pile nell'accenditore automatico

Se non si sentono scoccare le scintille, oppure se si sentono ad intervalli superiori ad un secondo, sostituire la pila.

Sostituire la pila solo a stufa spenta. Prima dell'inizio della stagione fredda, inserire una pila nuova!

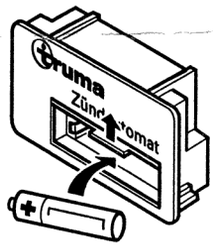

Sollevare il coperchio del vano portapile verso l'alto e sostituire la pila facendo attenzione al polo negativo e positivo. Richiudere il vano portapile.

Utilizzare solo pile Mignon resistenti al calore (+70°C) ed ermetiche (LR 6, AA, AM 3) (art. n. 30010-23600), altri tipi di pile possono provocare anomalie di funzionamento!

30040-97100 · 02/99 · 10'H · ©

Truma
Postfach 12 52
D-85637 Putzbrunn

Service
Telefon +49 (0) 89 4617-142
Telefax +49 (0) 89 4617-159

NL
DK